finder

Série 18 - Sensor de presença 10 A

Características

Sensor de presença para ambientes internos e externos

- Dimensões reduzidas
- Ajuste da luz ambiente para ativação ou não do sensor
- Ajuste do tempo de retardo da saída
- Montagem universal - permite a seleção da área para monitoramento
- Amplo ângulo de monitoração

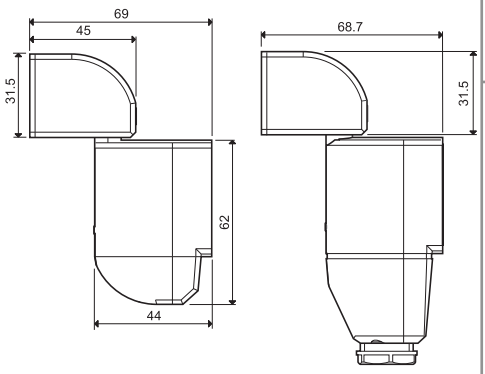

18.01 18.11

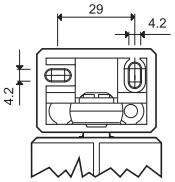

18.01
18.11

	18.01		18.11	
	• 1 NA 10 A • Instalações internas • Particularmente indicado para montagem em parede		• 1 NA 10 A • Instalações externas • Particularmente indicado para montagem em parede	
	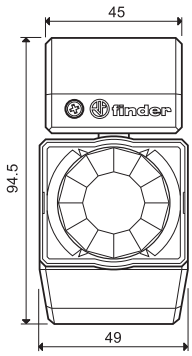		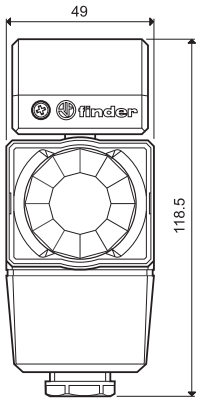	
Características dos contatos				
Número de contatos	1 NA		1 NA	
Corrente nominal/Máx corrente instantânea A	10/20 (100 A - 5 ms)		10/20 (100 A - 5 ms)	
Tensão nominal/Máx tensão comutável V AC	230/230		230/230	
Carga nominal em AC1 VA	2300		2300	
Carga nominal em AC15 (120/230 V) VA	250	450	250	450
Carga máx. da lâmpada: incandescente (120/230 V) W	500	1000	500	1000
fluorescente compensada (120/230 V) W	200	350	200	350
fluorescente não compensada (120/230 V) W	250	500	250	500
halógena (120/230 V) W	500	1000	500	1000
Material dos contatos standard	$AgSnO_2$		$AgSnO_2$	
Características de alimentação				
Tensão de alimentação V AC (50/60 Hz)	120...230		120...230	
nominal (U_N) DC	—		—	
Potência nominal AC/DC VA (50 Hz)/W	2.5/—		2.5/—	
Campo de funcionamento V AC (50/60 Hz)	96...253		96...253	
DC	—		—	
Características gerais				
Vida elétrica a carga nominal em AC1 ciclos	$100 \cdot 10^3$		$100 \cdot 10^3$	
Ajuste da luz para intervenção do sensor lx	5...350		5...350	
Ajuste do tempo de retardo dos contatos	10 s...12 min		10 s...12 min	
Ângulo de monitoramento	110°		110°	
Raio de ação m	10		10	
Temperatura ambiente °C	–10...+50		–30...+50	
Grau de proteção	IP 40		IP 54	
Homologações (segundo o tipo)	CE			

IX-2012, www.findernet.com

finder

Série 18 - Sensor de presença 10 A

REGISTERED COMMUNITY DESIGN

Características

Sensor de presença para ambientes internos

- Dimensões reduzidas
- Ajuste da luz ambiente para ativação ou não do sensor
- Ajuste do tempo de retardo da saída
- Amplo ângulo de monitoração

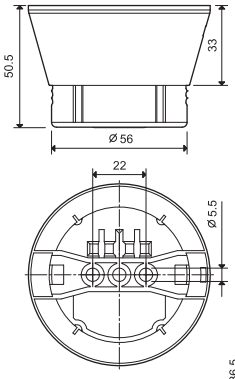

18.21

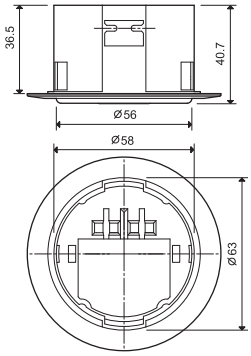

18.31 / 18.31...0031

	18.21		18.31		NEW 18.31...0031	
	• 1 NA 10 A • Instalações internas • Particularmente indicado para montagem em teto, porém rebaixado da superfície do teto • Saída conectada à tensão de alimentação		• 1 NA 10 A • Instalações internas • Montagem na superfície do teto • Saída conectada à tensão de alimentação		• 1 NA 10 A • Instalações internas • Recomendado para aplicações em alturas elevadas (pé direito de até 6 metros) • Tempo de retardo (30 s...35 min)	
	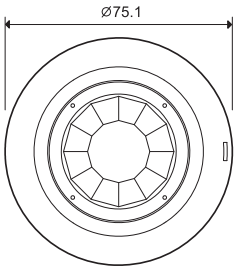		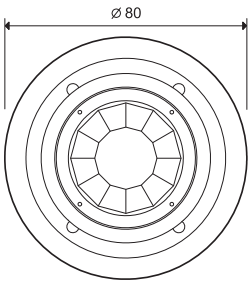		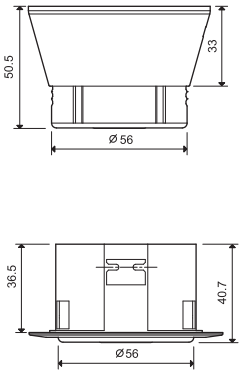	
Características dos contatos						
Número de contatos	1 NA		1 NA		1 NA	
Corrente nominal/Máx corrente instantânea A	10/20 (100 A - 5 ms)		10/20 (100 A - 5 ms)		10/20 (100 A - 5 ms)	
Tensão nominal/Máx tensão comutável V AC	230/230		230/230		230/230	
Carga nominal em AC1 VA	2300		2300		2300	
Carga nominal em AC15 (120/230 V) VA	250	450	250	450	250	450
Carga máx. da lâmpada: incandescente (120/230 V) W	500	1000	500	1000	500	1000
fluorescente compensada (120/230 V) W	200	350	200	350	200	350
fluorescente não compensada (120/230 V) W	250	500	250	500	250	500
halógena (120/230 V) W	500	1000	500	1000	500	1000
Material dos contatos standard	$AgSnO_2$		$AgSnO_2$		$AgSnO_2$	
Características de alimentação						
Tensão de alimentação V AC (50/60 Hz)	120...230		120...230		120...230	
nominal (U_N) DC	—		—		—	
Potência nominal AC/DC VA (50 Hz)/W	2/1		2/1		2/1	
Campo de funcionamento V AC (50/60 Hz)	96...253		96...253		96...253	
DC	—		—		—	
Características gerais						
Vida elétrica a carga nominal em AC1 ciclos	$100 \cdot 10^3$		$100 \cdot 10^3$		$100 \cdot 10^3$	
Ajuste da luz para intervenção do sensor lx	5...350		5...350		5...350	
Ajuste do tempo de retardo dos contatos	10 s...12 min		10 s...12 min		30 s...35 min	
Ângulo de monitoramento	110°		110°		110°	
Diâmetro da área sensível m	Ver diagrama página 6		Ver diagrama página 6		Ver diagrama página 6	
Temperatura ambiente °C	–10...+50		–10...+50		–10...+50	
Grau de proteção	IP 40		IP 40		IP 40	
Homologações (segundo o tipo)	CE PG				CE PG	

Produtos aplicação residencial e predial

finder

Série 18 - Sensor de presença 10 A

REGISTERED COMMUNITY DESIGN

Características

Sensor de presença para ambientes internos, com contato seco

- Aplicações onde é necessária a comunicação com CLP ou SGP (Sistema de Gerenciamento Predial)
- Dimensões reduzidas
- Ajuste da luz ambiente para ativação ou não do sensor
- Ajuste do tempo de retardo da saída
- Amplo ângulo de monitoração

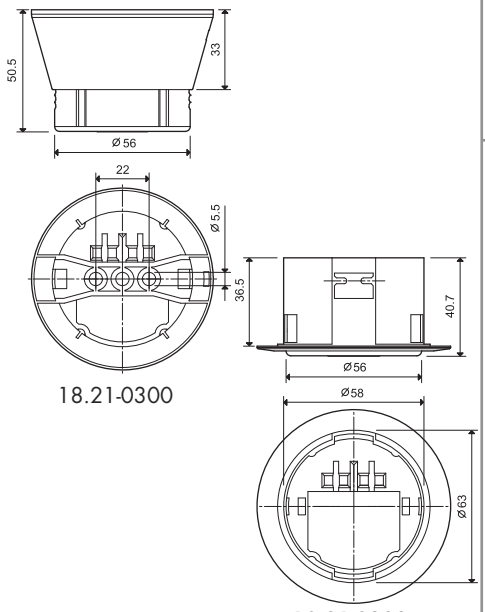

18.21-0300

18.31-0300

	NEW 18.21-0300	NEW 18.31-0300
	• 1 NA 10 A • Instalações internas • Particularmente indicado para montagem em teto, porém rebaixado da superfície do teto • Saída com contato seco	• 1 NA 10 A • Instalações internas • Montagem na superfície do teto • Saída com contato seco
	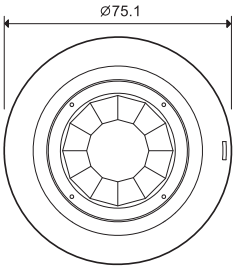	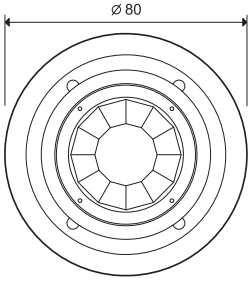
Características dos contatos		
Número de contatos	1 NA	1 NA
Corrente nominal/Máx corrente instantânea A	10/20 (100 A - 5 ms)	10/20 (100 A - 5 ms)
Tensão nominal/Máx tensão comutável V AC	250/400	250/400
Carga nominal em AC1 VA	2500	2500
Carga nominal em AC15 (230 V) VA	450	450
Carga máx. da lâmpada: incandescente (230 V) W	1000	1000
fluorescente compensada (230 V) W	350	350
fluorescente não compensada (230 V) W	500	500
halógena (230 V) W	1000	1000
Material dos contatos standard	$AgSnO_2$	$AgSnO_2$
Características de alimentação		
Tensão de alimentação V AC (50/60 Hz)	120...230	120...230
nominal (U_N) V AC (50/60 Hz)/DC	24	24
Potência nominal AC/DC VA (50 Hz)/W	2/1	2/1
Campo de funcionamento V AC (50/60 Hz)	96...253	96...253
V AC (50/60 Hz)/DC	19.2...26.4	19.2...26.4
Características gerais		
Vida elétrica a carga nominal em AC1 ciclos	$100 \cdot 10^3$	$100 \cdot 10^3$
Ajuste da luz para intervenção do sensor lx	5...350	5...350
Ajuste do tempo de retardo dos contatos	10 s...12 min	10 s...12 min
Ângulo de monitoramento	110°	110°
Diâmetro da área sensível m	Ver diagrama página 6	Ver diagrama página 6
Temperatura ambiente °C	–10...+50	–10...+50
Grau de proteção	IP 40	IP 40
Homologações (segundo o tipo)	CE PG	

IX-2012, www.findernet.com

finder

Série 18 - Sensor de presença 10 A

Codificação

Exemplo: Série 18, sensor de presença para instalações internas, montagem em parede, 1 NA - 10 A nos contatos, 120...230 V AC de alimentação.

1 8 . 0 1 . 8 . 2 3 0 . 0 0 0 0

Série

Tipo
0 = Instalações internas - montagem em parede
1 = Instalações externas
2 = Instalações internas - montagem em teto
3 = Instalações internas - montagem na superfície do teto

Número de contatos
1 = Comuta uma fase 10 A

Tipo de alimentação
0 = AC (50/60 Hz)/DC (somente 24 V)
8 = AC (50/60 Hz)

Tensão de alimentação
024 = 24 V AC/DC somente por tipos 18.21/31-0300
230 = 120...230 V

Configuração de saída
0 = Contatos conectados à tensão de alimentação
3 = Contato seco (18.21/31-0300 somente)

Versão especial
31 = Alturas elevadas, (30 s...35 min)

Características gerais

Isolação		
Rigidez dielétrica entre contatos abertos	V AC	1000
Entre alimentação e contatos	V AC	1500 (tipos 18.21...0300, 18.31...0300)
Outros dados		
Torque	Nm	0.5
Máxima secção dos cabos	mm^2	1.5

- Após a primeira energização, ou reenergização após uma interrupção de energia, o sensor fará uma inicialização de hardware e de software durante aproximadamente 30 segundos. No entanto, o comportamento da saída durante estes 30 segundos dependerá de certas circunstâncias, como:
  - Se o sensor estava no estado LIGADO antes da interrupção de energia, e se atualmente o nível de iluminação estiver abaixo do limite pré-definido, então o contato de saída será imediatamente fechado quando a alimentação for aplicada novamente, e se dará início à temporização de atraso definido pelo potenciômetro (independentemente se tiver sido detectado algum tipo de movimento).
  - Se o sensor estava no estado DESLIGADO antes da interrupção de energia ou se a luz ambiente estiver acima do limite pré-estabelecido, o detector não irá mudar o estado de seu contato até o final da fase de inicialização.

Esquema de ligação

Tipo 18.01 / 18.11

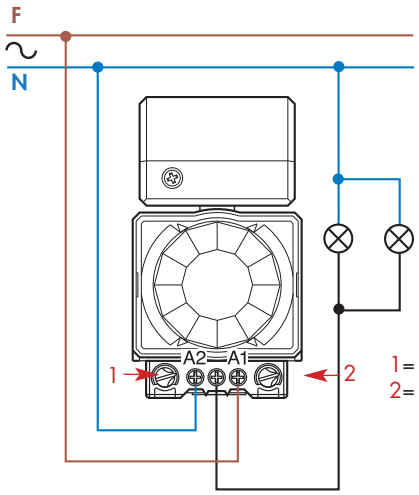

1= Ajuste do nível de lux
2= Ajuste do tempo de retardo

Tipo 18.21 / 18.31 / 18.31.0031

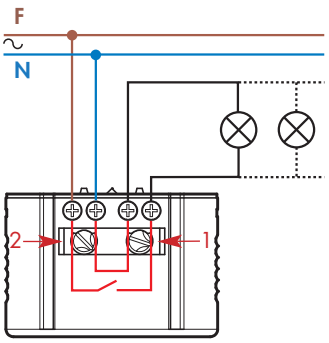

1= Ajuste do nível de lux
2= Ajuste do tempo de retardo

Tipo 18.21-0300 / 18.31-0300

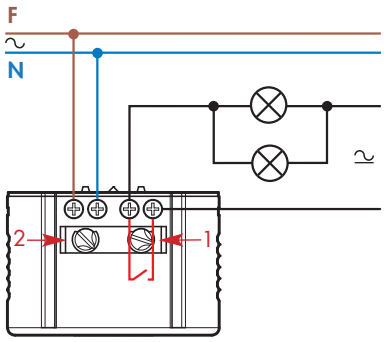

1= Ajuste do nível de lux
2= Ajuste do tempo de retardo

O sensor se desliga depois do tempo T programado, após a detecção do último movimento.

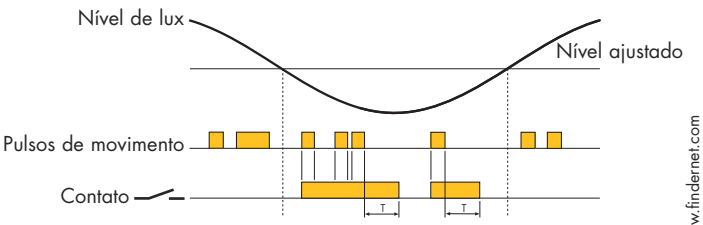

finder

Série 18 - Sensor de presença 10 A

Esquema de ligação em paralelo

Tipo 18.01 / 18.11

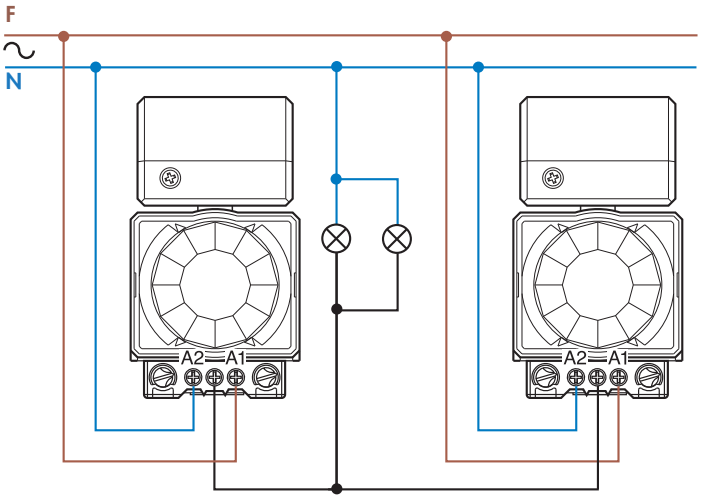

Nota: respeitar a polaridade indicada por Fase e Neutro

Tipo 18.01 / 18.21

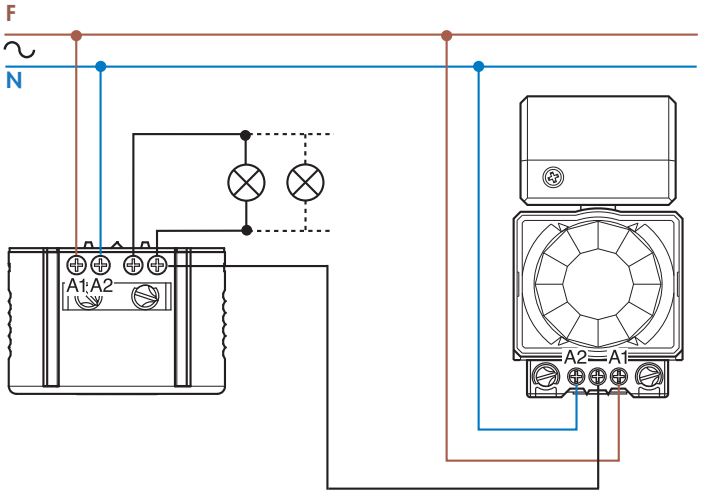

Nota: respeitar a polaridade indicada por Fase e Neutro

Tipo 18.21 / 18.31 / 18.31...0031

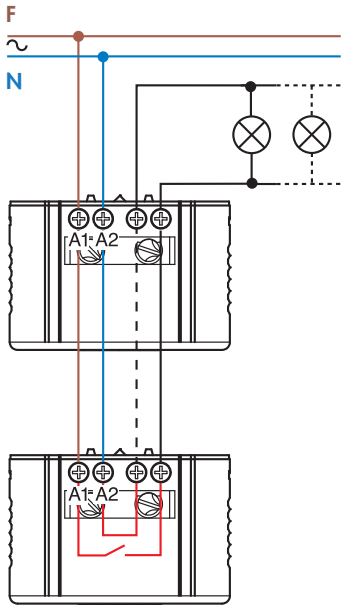

Nota: respeitar a polaridade indicada por Fase e Neutro

finder

Série 18 - Sensor de presença 10 A

Montagem e orientação

Montagem em parede | **Montagem em superfície** | **Montagem embutida**

18.01

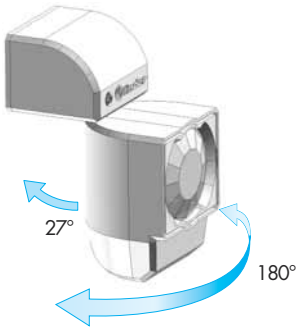

18.11

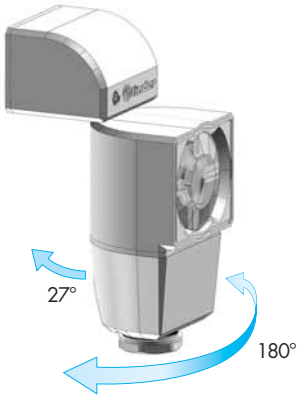

18.21

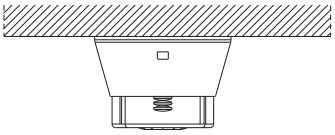

18.31

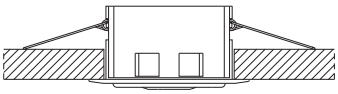

Área de detecção

18.01, 18.11 - Montagem em parede

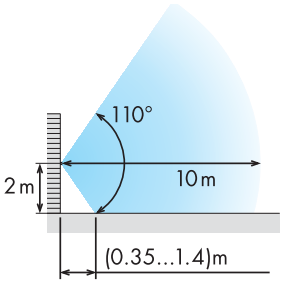

Vista lateral

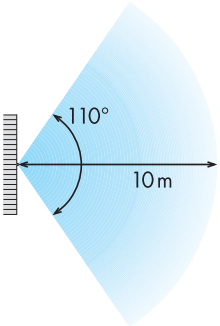

Vista superior (todo o cone)

18.01 - Montagem em teto

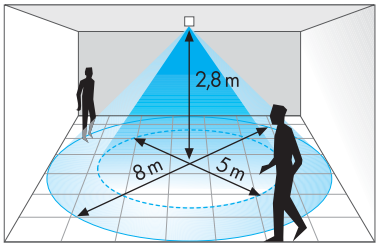

Interno

18.11 - Montagem em teto

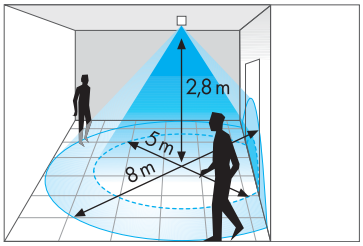

Externo

18.21, 18.31 - Instalação, na superfície do teto ou rebaixado da superfície do teto

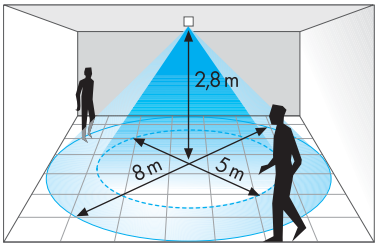

Instalação simples

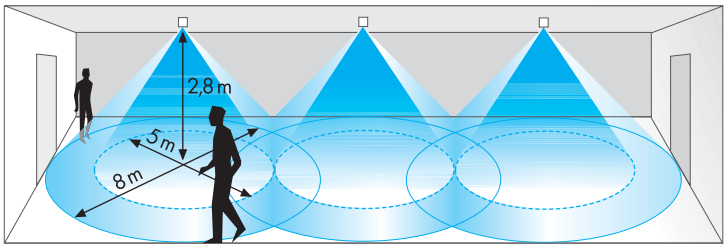

Instalação múltipla

18.31...0031 - Instalação em alturas elevadas

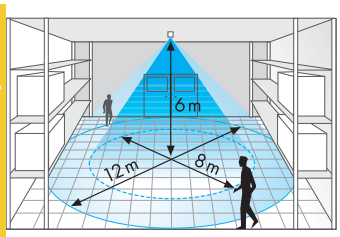

Para instalações em alturas elevadas (até 6 metros)

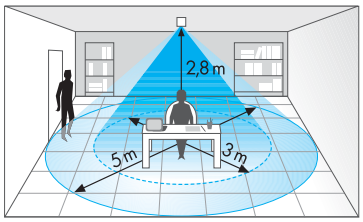

Sensor de presença e movimento

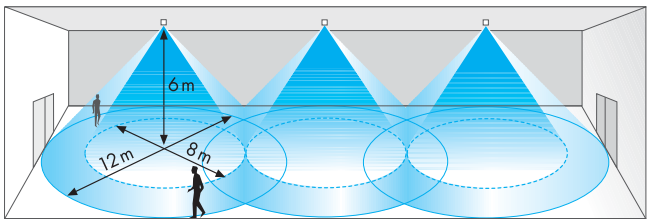

Instalação múltipla

Acessórios

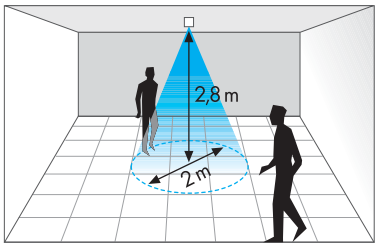

Membrana limitadora de raio para os tipos 18.21 e 18.31

Instalando o produto na superfície do teto ou rebaixado da superfície do teto a uma altura de 2.8 metros, o diâmetro da área circular será limitado a 2 metros.